(E) **Consejo para un correcto montaje del kit:** No apretar los tornillos del todo hasta asegurarse que el kit esté correctamente colocado y alineado. **Nota:** En caso de montar los soportes kit full (YOFZ11SF) y su moto ya posee el soporte kit top (YOFZ11ST), deberá desmontar éste y montar en primer lugar el kit full, posteriormente al volver a montar el soporte kit top, los distanciadores quedarán anulados.

(GB) ***Advice for correct fitting of the kit:*** *Do not fully tighten the screws until sure that the kit is correctly positioned and aligned.* ***Note:*** *En caso de montar los soportes kit full (YOFZ11SF) y su moto ya posee el soporte kit top (YOFZ11ST), deberá desmontar éste y montar en primer lugar el kit full, posteriormente al volver a montar el soporte kit top, los distanciadores quedarán anulados.*

(F) **Conseil pour un montage correct du kit:** S'assurer que le kit est placé et aligné correctement avant de serrer complètement les vis. **Note:** Si vous montez les supports kit full (YOFZ11SF) et votre moto possède déjà le support kit top (YOFZ11ST), vous devrez démonter ce dernier et monter d'abord le kit full, puis lors de monter à nouveau le support kit top, les entre-toises seront annulées.

(D) ***Ratgeber zur korrekten Montage des Kit:*** *die Schrauben nicht ganz anziehen, bis der Kit in korrekter Weise placiert und ausgerichtet ist.* ***Hinweis:*** *Im Falle der Montage der Kippständer Kit full (YOFZ11SF) und wenn Ihr Motorrad den Kippständer Kit top (YOFZ11ST) besitzt , müssen Sie diesen abmontieren und zuerst den Kit full montieren, nach der Montage des Kippständers Kit top sind die Abstandhalter annuliert.*

(I) **Consigli per un corretto montaggio del kit:** non stringere del tutto le viti fino a che non vi siate assicurati che il kit sia correttamente collocato e allineato. **Nota:** Nel caso che montiate i supporti kit full (YOFZ11SF) su una moto già provvista di supporti kit top (YOFZ11ST), smontare i supporti kit top, montare per primo l'insieme kit full e quindi rimontare il kit top, i distanziatori verranno gettati.

1.

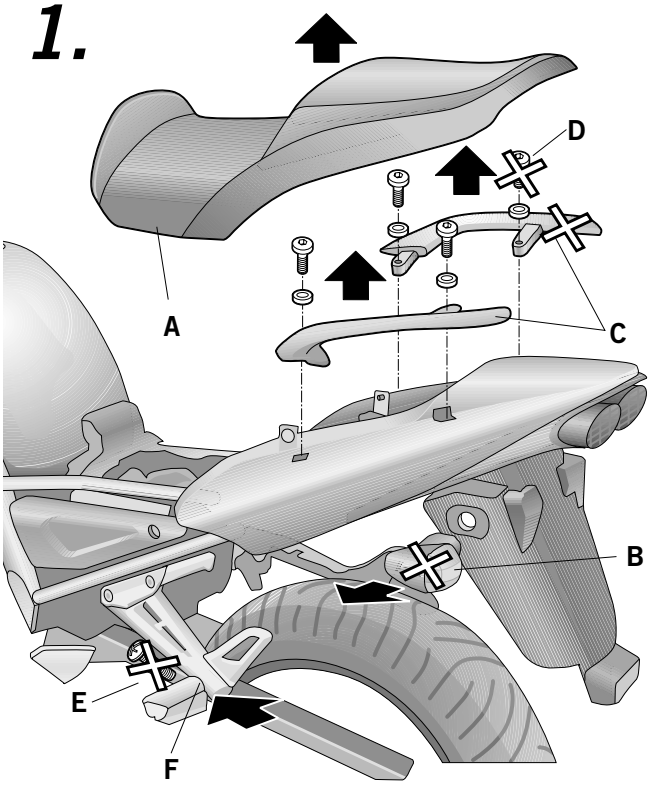

(E) Desmontar el asiento (A).
Desmontar y desestimar los intermitentes (B).
Desmontar y desestimar los agarraderos laterales (C) mediante los tornillos (D), que estos a su vez se desestimarán. Desmontar y desestimar el pasador (E) de la estribera izquierda de la moto, zona (F).

(GB) *Dismantle the saddle (A).*
Dismantle and discard the indicators (B).
Dismantle and discard the lateral handles (C) by means of the screws (D), which in turn are discarded.
Dismantle and discard the bolt (E) of the motorcycle's left footrest, zone (F).

(F) Démonter la selle (A).
Démonter et retirer les clignotants (B).
Démonter et retirer les poignées latérales (C) au moyen des vis (D), qui seront retirées à leur tour.
Démonter et retirer la barrette (E) du cale-pied gauche de la moto, zone (F).

(D) *Abmontieren des Sitzes (A).*
Die Blinklichter abmontieren und unbenutzt lassen (B).
Die seitlichen Griffe abmontieren und unbenutzt lassen (C) mittels der Schrauben (D), die ebenfalls unbenützt bleiben. Den Schieber (E) des linken Trittbretts des Motorrads abmontieren und unbenützt lassen, Zone (F).

(I) Smontare la sella (A).
Smontare e gettare gli indicatori di direzione (B).
Smontare e gettare le maniglie laterali (C) mediante le viti (D) che si getteranno a loro volta.
Smontare e gettare il passante (E) della pedana d'appoggio sinistra della moto, zona (F).

2.

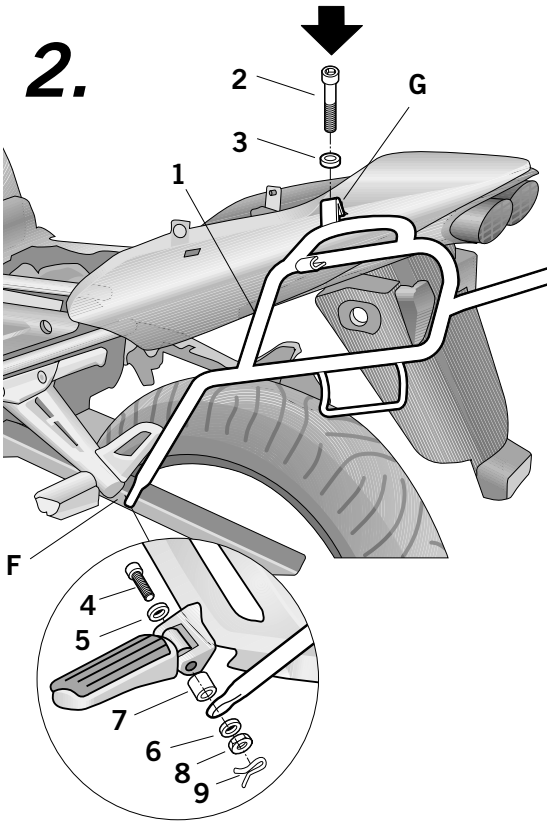

(E) Montar los soportes KIT FULL (1) en zona izquierda de la moto, mediante el tornillo (2) y arandela (3) en zona (G), y en zona (F) de la estribera, mediante el tornillo (4), arandelas (5) y (6), distanciador (7) y tuerca (8), y por último **lo mas importante, por sistema de seguridad colocar el clip pasador (9) y realizarles los pliegues para asegurar su correcto montaje según nos muestra el dibujo.** Nota: no circular con la moto provista del kit full, sin asegurarse de que el clip pasador (9) esta colocado.

(GB) *Assemble the Full Kit base (1) in the left zone of the motorcycle, by means of the screw (2) and washer (3) in zone (G), and in zone (F) of the footrest, by means of the screw (4), washer (5) and (6), spacer (7) and nut (8), and, lastly* ***and most importantly, for the sake of safety, fasten the bolt clip (9) and make sure all specifications have been met to ensure correct assembly in accordance with the illustration.*** *NB: do not run the motorcycle with the Full Kit, until you have made sure that the bolt clip (9) is in place.*

(F) Monter les supports KIT FULL (1) dans la zone gauche de la moto, au moyen de la vis (2) et de la rondelle (3) dans la zone (G) et dans la zone (F) du cale-pied, au moyen de la vis (4), des rondelles (5) et (6), de l'entre-toise (7) et de l'écrou (8), et finalement **le plus important, placer le clip barrette (9) comme système de sécurité et faire des plis pour en assurer le montage correct comme indiqué sur le dessin.** Remarque: ne pas rouler avec la moto équipée du kit full, sans s'assurer au préalableque le clip barrette (9) est en place.

(D) *Die Kippständer KIT FULL (1) an der linken Seite des Motorrads montieren, mittels der Schraube (2) und der Beilagscheibe (3) in der Zone (G), und in der Zone (F) des Trittbretts, mittels der Schraube (4), Beilagscheiben (5) und (6), Abstandhalter (7) und Schraubenmutter (8), und* ***schließlich das Wichtigste, aus Sicherheitsgründen den Clip des Schiebers anlegen (9) und die Faltung vornehmen, um eine korrekte Montage zu garantieren wie es die Abbildung zeigt.*** *Anmerkung: Das mit dem Kit full ausgestattete Motorrad nicht benützen, ohne sich vorher vergewissert zu haben, dass der Clip des Schiebers (9) richtig placiert ist.*

(I) Montare i supporti KIT FULL (1) nella zona sinistra della moto, mediante la vite (2) e la rondella (3) in zona (G), e in zona (F) della pedana d'appoggio, mediante la vite (4), rondelle (5) e (6), distanziatore (7) e dado (8), **e per ultimo la cosa più importante, come sistema di sicurezza collocare la clip passante (9) e realizare le pieghe per assicurare il suo corretto montaggio come mostra il disegno.** Nota: non circolare con la moto provvista del kit full senza essersi assicurati che la clip passante (9) sia collocata.

YAMAHA FAZER 1000 '01
YOFZ11SF
KIT FULLMASTER

SHAD

YAMAHA FAZER 1000 '01
Y0FZ11SF

KIT FULLMASTER

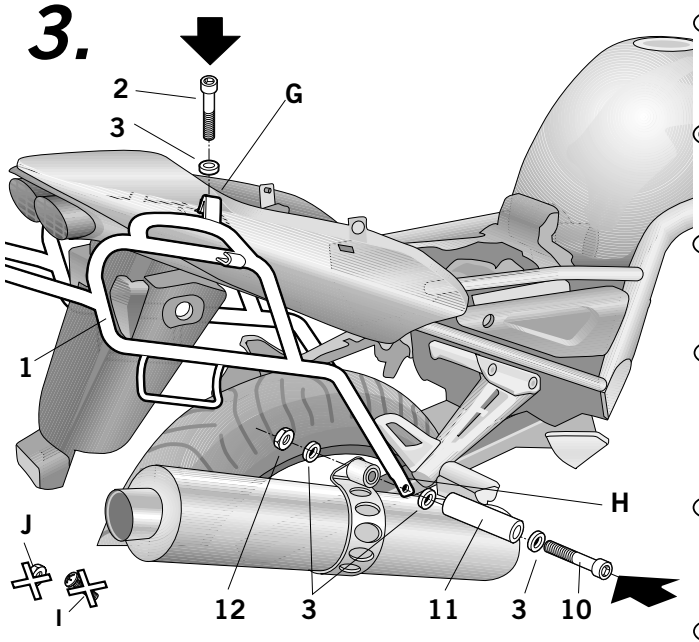

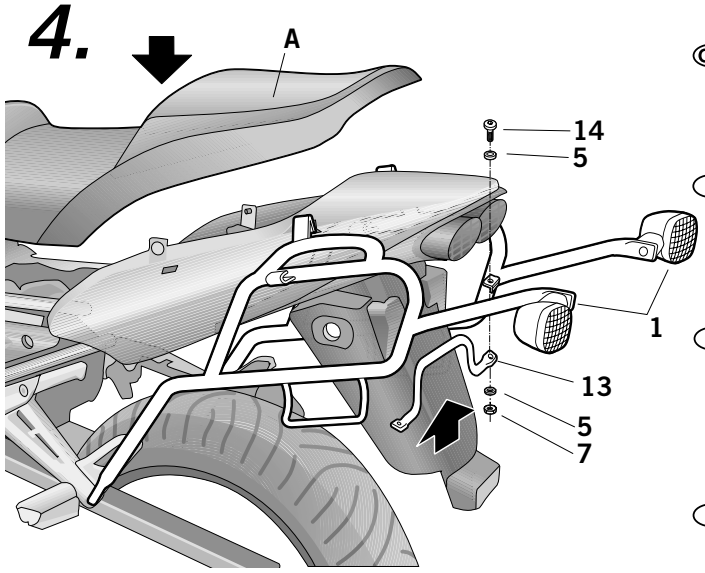

(E) Montar el soporte KIT FULL (1) en zona derecha de la moto, mediante el tornillo (2) y arandela (3) en zona (G), y en zona (H) del tubo de escape, desmontar y desestimar el tornillo (I) y tuerca (J) y sustituir por el tornillo (10), las arandelas (3), distanciador (11) y tuerca (12).

(GB) *Assemble the Full Kit base (1) in the right zone of the motorcycle, by means of the screw (2) and washer (3) in zone (G), and in zone (H) of the exhaust pipe, dismantle and discard the screw (I) and nut (J), and substitute for the screw (10), the washer (3), spacer (11) and nut (12).*

(F) Monter le support KIT FULL (1) dans la zone droite de la moto, moyennant la vis (2) et la rondelle (3) dans la zone (G), et dans la zone (H) du tuyau d'échappement, démonter et retirer la vis (I) et l'écrou (J), et remplacer par la vis (10), les rondelles (3), l'entre-toise (11) et l'écrou (12).

(D) Den Kippständer KIT FULL (1) an der rechten Seite des Motorrads montieren, mittels der Schraube (2) und Beilagscheibe (3) in der Zone (G), und in der Zone (H) des Auspuffrohrs, die Schraube (I) und die Schraubenmutter abmontieren und unbenutzt lassen (J), und durch die Schraube (10), die Beilagscheiben (3), Abstandhalter (11) und Schraubenmutter (12) ersetzen.

(I) Montare il supporto KIT FULL (1) nella zona destra della moto, mediante la vite (2) e la rondella (3) in zona (G), e in zona (H) del tubo di scappamento, smontare e gettare la vite (I) e il dado (J), e sostituire con la vite (10), le rondelle (3), distanziatore (11) e dado (12).

(E) Montar tubo de unión soportes (13) a los soportes kit full (1) y apretar con los tornillos (14), arandelas (5) y tuercas (7). Realizar la conexión de los intermitentes incluidos en este kit full, fijar mediante las bridas (14). Montar el asiento (A). **Nota:** tapar el agujero, que queda visible al anular los agarraderos laterales con algún tipo de adhesivo, no incluido en este kit full.

(GB) *Attach the base joint (13) to the Full Kit base (1) and fix in place by tightening the screws (14), washers (5) and nuts (7). Connect the indicators included in the Full Kit, fastening them by means of the clamps (14). Mount the saddle (A).* ***NB:*** *adhesives to block the hole which is left after removal of the lateral handles are not included in this Full Kit.*

(F) Monter le tube d'union supports (13) aux supports kit full (1) et serrer à l'aide des vis (14), des rondelles (5) et des écrous (7).
Réaliser le branchement des clignotants fournis dans ce kit full, et le fixer au moyen des brides (14). Monter la selle (A). **Remarque:** couvrir le trou visible après avoir annulé les poignées latérales avec un adhésif quelconque, qui n'est pas fourni dans ce kit.

(D) *Das Verbindungsrohr der Kippständer (13) an die Kippständer Kit full montieren(1) und mit den Schrauben (14), Beilagscheiben (5) und Schraubenmuttern (7) befestigen.*
Die im Kit full enthaltenen Blinklichter anschließen, mit den Laschen fixieren (14). Den Sitz montieren (A). ***Anmerkung:*** *Das Loch, das nach dem Annullieren der seitlichen Griffe sichtbar bleibt, mit Klebestreifen verdecken, der aber nicht im Kit full enthalten ist.*

(I) Montare il tubo di unione supporti (13) ai supporti kit full (1) e stringere con le viti (14), rondelle (5) e dadi (7). Realizzare la connessione degli indicatori di direzione inclusi in questo kit full, fissare mediante le fascette (14). Montare la sella (A). **Nota:** chiudere il buco, che resta visibile dopo aver tolto le maniglie laterali, con dell'adesivo, non incluso in questo kit full.

COMPONENTES / *PARTS* / COMPOSANTES / *EINZELBAUTEILE* / COMPONENTI:

Pos.	Ref.		Cant.	
1	260664 260665		1 1	Soporte derecho full - *Full right support* - Support droit full - *Rechter Full-Träger* - Supporto destro full Soporte izquierdo full - *Full left support* - Support gauche full - *Linker Full-Träger* - Supporto sinistro full
2	304081		2	Tornillo M8 x 20 DIN 7380 - *Screw* - Vis - *Schraube* - Vite
3	303020		5	Arandela Ø8 - *Washer* - Rondelle - *Scheibe* - Rondella
4	304180		1	Tornillo M6 x 70 DIN 912 Ø2 - *Screw* - Vis - *Schraube* - Vite
5	303021		5	Arandela Ø6 - *Washer* - Rondelle - *Scheibe* - Rondella
6	303017		1	Arandela Ø18 Ø6 - *Washer* - Rondelle - *Scheibe* - Rondella
7	260417		1	Distanciador ø16 ø9 x16 - *Spacer* - Entre-toise - *Abstandshalter* - Distanziatore
8	302021		3	Tuerca M6 - *Nuts* - Ecrou - *Schraubenmutter* - Dado
9	305053		1	Clip pasador - *Retaining clip* - Goupille clip - *Rechter Full-Träger* - Fermaglio di sicurezza
10	304114		1	Tornillo M8 x 100 DIN 912 - *Screw* - Vis - *Schraube* - Vite
11	260730		1	Ditanciador tubo Ø14 x 40 - *Tube spacer* - Entre-toise tube - *Rumpfrohr* - Distanziatore tubo
12	302024		1	Tuerca M8 - *Nuts* - Ecrou - *Schraubenmutter* - Dado
13	260666		1	Soporte tubo unión - *Junction tube support* - Support d'attache du pot - *Linker Full-Träger* - Supporto tubo d'unione
14	304052		2	Tornillo M6 x 20 DIN 7380 - *Screw* - Vis - *Schraube* - Vite
15	260695		4	Bridas - *Clamp* - Brides - *Große* - Fascette

SHAD NADA

REF. 500479
Edición 1ª